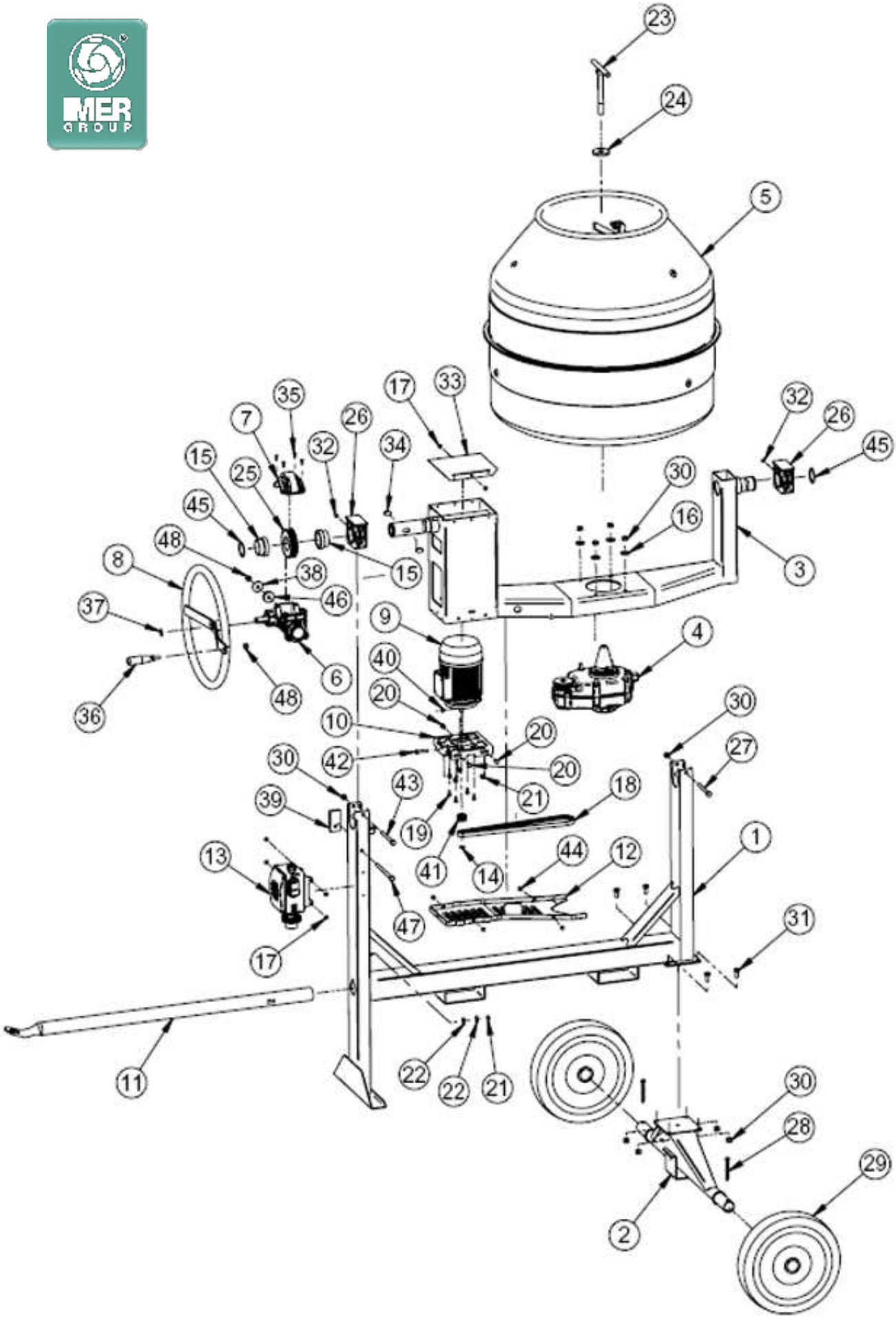
23
24
5
17
33
35
7
26
32
34
15
25
45
48
8
38
46
37
36
6
48
9
40
20
10
42
30
43
39
19
41
14
13
17
47
11
22
22
21
32
26
45
30
16
3
4
30
27
20
20
21
18
44
12
1
31
30
28
29
2

Part List: SYNTESI 190 - 250 - 300 - 350 EL E1

Item	Codice	Qty	Descrizione
1	3208817	1	CULLA SY 250 VERNICIATA -
2	3228743	1	GRUPPO SALA SY 190 VERNICIATO -
2	3228744	1	GRUPPO SALA SY 250 VERNICIATO -
3	3208782	1	BRACCIO VERNICIATO SY190-250 -
4	3208746	1	RIDUTTORE BET.SY190-250 -
5	3208830	1	VASCA SY 190 E -
5	3208811	1	VASCA SY 250 E -
6	3226177	1	**Contattare servizio vendita ricambi**
7	3209429	1	PRESSOF.COPERCHIO RIBAL.SYNTESI VER -
8	3228750	1	VOLANTE SY 250 VERNICIATO -
9	3208824	1	MOTORE ELET.KW1 S.190-250 230V50 -
9	3210698	1	MOTORE ELET.KW1 S.250 110V50 -
9	3209552	1	MOTORE ELET.KW1 BET.190-250 380V50 -
10	3208804	1	SUPPORTO MOTORE VERNICIATO SY190 -
11	3228745	1	TIMONE PRISMA/250 VERNICIATO -
12	3209005	1	CARTER CINGHIE ELETR.SY350 -
13	3208810	1	QUADRO ELET.S 190-250 230V50 -
13	3210700	1	**Contattare servizio vendita ricambi**
13	3228436	1	QUADRO ELET. SY190-250 380V-50HZ -
14	2227214	1	ANELLO ARRESTO 3653 E/14 -
15	3208770	2	BOCCOLA NYLON RIBALT.BET.SYNTESI -
16	3203917	1	ROSETTA 8X25X4 Z -
17	3211175	2	RIVETTO STAVEX 4.8 TL ACC.BE34-0618 -
18	3208791	1	CINGHIA POLY-V 340J6 -
19	2222002	1	VITE TE 8.8 5739 6X 16 Z -
20	2222064	3	VITE TE 8.8 5739 8X 16 Z -
21	2223570	2	DADO 5588 DIAM.8 Z -
22	2224204	2	ROSETTA 6593 DIAM.8X24 Z -
23	3206690	1	LEVA BLOC.VASCA SALD.S250 -
24	3207225	1	RONDELLA BLOCCAGGIO VASCA -
25	3208773	1	INGRANAGGIO Z32 M3 -
26	3208792	2	BLOCCHETTO SUPP.BRACCIO SY190-250 -
27	2222114	1	VITE TE 8.8 5737 8X 90 Z -
28	2226700	1	COPIGLIA AMA 3,5/72 *113 -
28	2226503	1	COPIGLIA 1336 8X63 ZN -
29	2211100	1	RUOTA SEM300X60F26,5*300A -
29	2211200	1	RUOTE SEMIPN.370X70 F.35 -
30	2223923	4	DADO AUTOBLOC. M.8 UNI 7473 -
31	2222060	1	VITE TE 8.8 5739 8 X 20 Z -

32	2230350	2	INGRASSATORE 8X1,25 ART.196 -
33	3228746	1	CHIUSURA BRACCIO SY190-250 VERNIC. -
34	3208776	1	LINGUETTA 14x9x25 -
35	2222465	1	VITE TRILOB.TC PH M5X15 N -
36	3206748	1	IMPUGN.MAN.GIREV.MCP 28X88 SPEC.M10 -
37	3225036	1	ANELLO ARRESTO E/20 ZINCATO -
38	2224220	1	ROSETTA 6593 DIAM.10X40 Z -
39	3208944	1	AMMORTIZZATORE DOPPIO -
40	3228116	1	LINGUETTA 5X5X16 -
41	3208828	1	PULEGGIA MOTORE SY 140-190-250-350 -
42	2222190	1	VITE TE 8.8 5739 8X 40 Z -
43	2222112	1	VITE SPEC.TE 8.8 5737 M8X100 Z -
44	3225750	1	VITE TRILOB.TEFR 6X10 Z -
45	2227205	2	ANELLO ARRESTO 3653 E/50 Z -
46	3208790	1	AMMORTIZZATORE CILINDRICO -
47	3210606	1	VITE TE 8.8 5737 10X160 Z -
48	2223920	2	DADO AUTOBL. M 10 7474 -

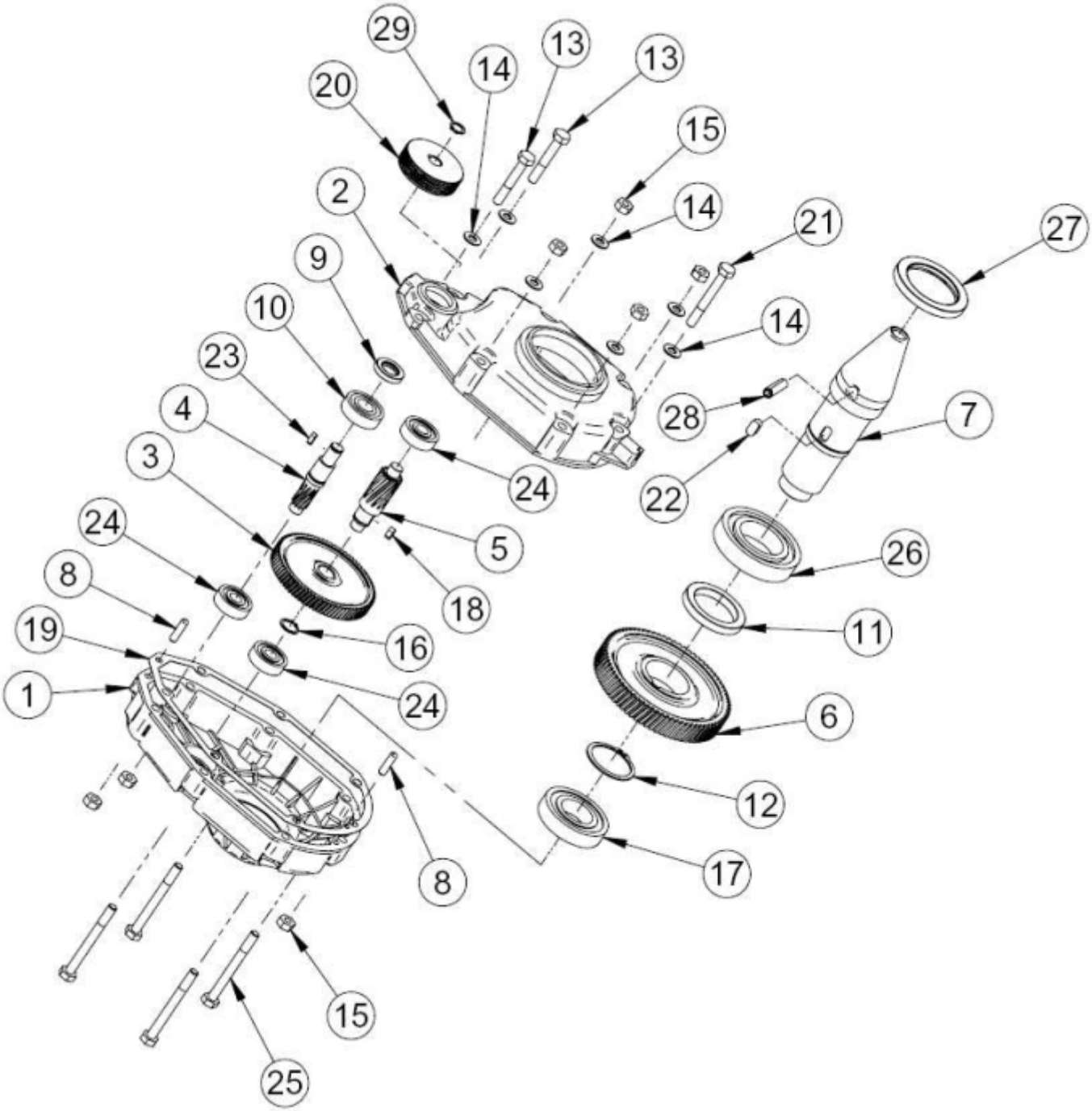

Part List: SYNTESI 190 - 250 - 300 - 350 EL E3

Item	Codice	Qty	Descrizione
1	3209680	1	PRESSOF.CARCASSA RIDUT.S190-250 VER -
2	3209681	1	PRES.FLANGIA RIDUT.S190-250 VERNIC. -
3	2202493	1	INGRANAGGIO Z.79 M.120/SY250 -
4	3209770	1	ALBERINO Z9 ROT.ELICA SX s250 -
5	3208754	1	PIGNONE Z9 M1.75 TRATTATO -
6	3208756	1	INGRANAGGIO Z.68 BET.SY250 -
7	3208748	1	ALBERO USCITA BET.SY250 -
8	2228820	2	SPINOTTO ACCIAIO 6X14 -
9	3200094	1	ANELLO PARAOLIO 35X20X 7 -
10	3225958	1	CUSCINETTO 6004 SKF - CM NTB -

11	3208752	1	DISTANZIALE 56X45X22 -
12	2227220	2	ANELLO ARRESTO 7435 E/40 -
13	2222018	2	VITE TE 8.8 5737 8X 35 Z -
14	2224140	3	ROSETTA 6593 DIAM.8X18 Z -
15	2223570	2	DADO 5588 DIAM.8 Z -
17	3213898	1	CUSCINETTO 6207 V2 NTB -
18	2229249	1	LINGUETTA 5X5X12 -
19	3213887	1	GUARNIZIONE RIDUT.SY190-250 -
20	3208762	1	PULEGGIA RIDUTT.SY250 ZINC. -
21	2222114	1	VITE TE 8.8 5737 8X 90 Z -
22	3213897	1	LINGUETTA 10x8x15 -
23	2229250	1	LINGUETTA 5X5X15 -
24	3209679	3	CUSCINETTO 6301 CM NTB -
25	3227517	1	**Contattare servizio vendita ricambi**
26	3213899	1	CUSCINETTO 6209 V2 NTB -
27	3213896	1	ANEL.PARAOLIO 72x52x8 + PARAPOLVERE -
28	2228360	1	SPINA ELAST.A SPIRAL.8X16 -
29	1227330	1	ANELLO ARRESTO 3653 E/15 -

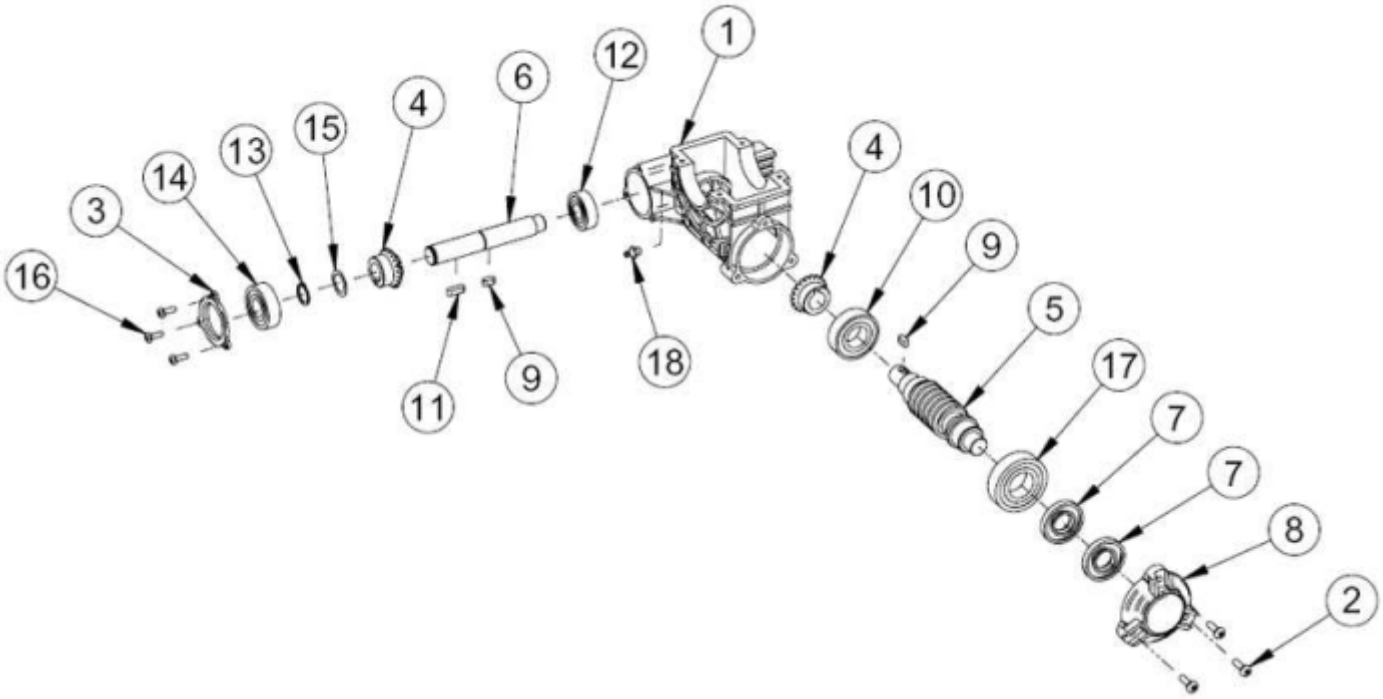

Part List: SYNTESI 190 - 250 - 300 - 350 EL E6

Item	Codice	Qty	Descrizione
1	3209428	1	CARCASSA RIBAL.SYNTESI VER. -
2	3209987	1	VITE TRILOB.TC PH M6X20 N -
3	3209431	1	PRES.COPERCHIET.LATO VOLANTE SY.VER -
4	3213264	2	PIGNONE CONICO Z.20 D.20 RV1 -
5	3213893	1	VITE S.FINE BET.SYNTESI -
6	3208771	1	ALBERO VOLANTE RIBALT.SYNTESI -
7	3213811	2	ANELLO PARAOLIO 47X17X7 -
8	3209430	1	PRESS.COPERCHIETTO RIB.SYNTESI VERN -
9	2229259	2	LINGUETTA 6X6X14 -
10	2204391	1	CUSCINETTO 6205 2Z -
11	2229300	1	LINGUETTA 6X6X20 -
12	2204484	1	CUSCINETTO 6203 2Z -
13	2227320	1	ANELLO ARRESTO 7435 E/20 -
14	2204560	1	CUSCINETTO 6204 2RS -
15	3227876	1	**Contattare servizio vendita ricambi**
16	2222465	1	VITE TRILOB.TC PH M5X15 N -
17	3208952	1	CUSCINETTO 6206 2Z -
18	2230350	1	INGRASSATORE 8X1,25 ART.196 -

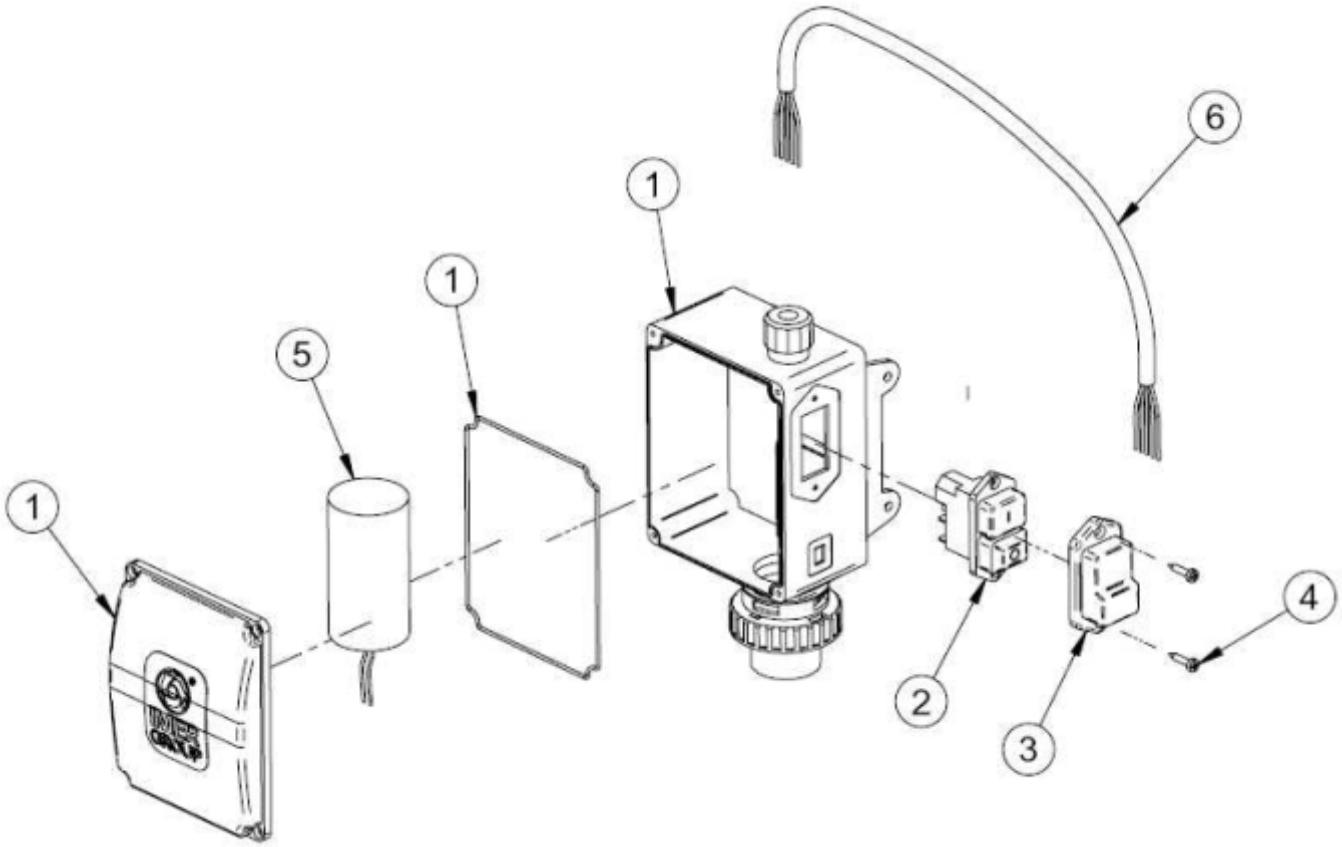

Part List: SYNTESI 190 - 250 - 300 - 350 EL E7

Item	Codice	Qty	Descrizione
1	3229075	3	SCATOLA QUADRO COMPL. 230V S190-250 -
1	3228754	3	**Contattare servizio vendita ricambi**
1	3229076	3	SCATOLA QUADRO COMPL. 230V S300-350 -
1	3228755	3	**Contattare servizio vendita ricambi**
2	3209337	1	INTERRUT.ELCOSE E3251-21-01 230V/50 -
2	3210872	1	INTERRUT.ELCOSE E3251-31-03 110V/50 -
3	3209340	1	PROTEZIONE INTERRUTTORE E3251 2101 -
4	3227086	1	QUADRO EL.230/50 SEGAT.H110V -
5	3209503	1	COND.MF30V450 46.5X94PVC T.CAV.UNIP -
5	3213013	1	CONDENSATORE MF120 V250 60X90 -
5	3209504	1	COND.MF50V450 50X94 PVC T.CAVI UNIP -
5	3210707	1	CONDENSATORE MF110 250V 50X118 -
6	3226030	1	CAVO ELETTRICO 230V S190-350 -
6	3228762	1	**Contattare servizio vendita ricambi**

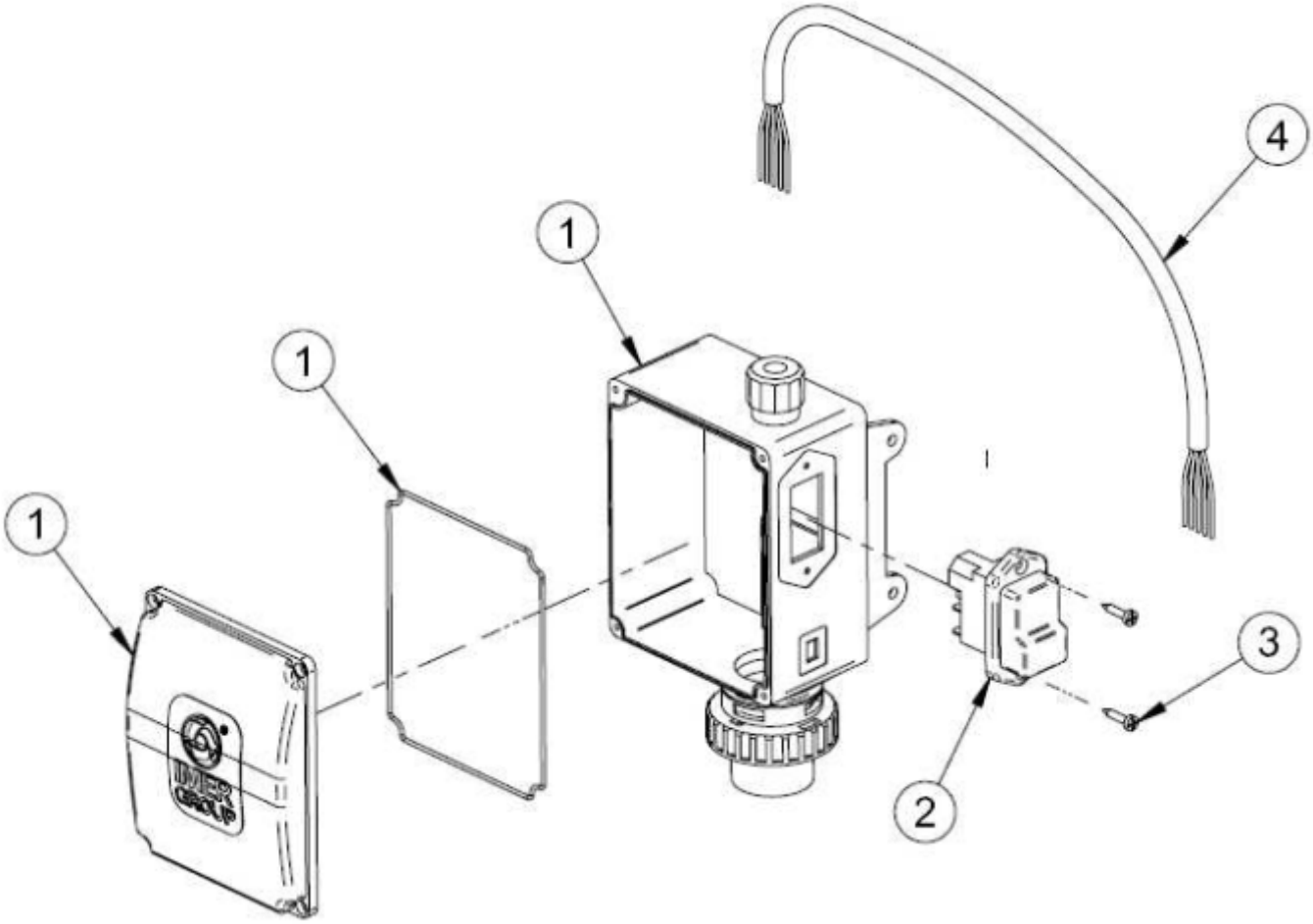

Part List: SYNTESI 190 - 250 - 300 - 350 EL E8

Item	Codice	Qty	Descrizione
1	3228759	3	SCATOLA QUADRO COMPL. 380V S190-250 -
1	3228760	3	SCATOLA QUADRO COMPL. 380V S300-350 -
2	3228761	1	INTERRUT. KEDU KJD18 7,5A 400V/50HZ -
4	3227086	1	QUADRO EL.230/50 SEGAT.H110V -
6	3228763	1	CAVO ELETT. 380V S190-250-300-350 -